平成30年度　石川県高等学校新人大会サッカー競技（男子）　予選リーグ 結果

グループA	鵬学園	金沢泉丘	小松明峰	石川高専	勝	負	分	勝点	総得点	総失点	得失点差	順位
鵬学園		5 − 0 ○	10 − 0 ○	3 − 0 ○	3	0	0	**9**	18	0	18	**1**
金沢泉丘	0 − 5 ×		8 − 0 ○	3 − 0 ○	2	1	0	**6**	11	5	6	**2**
小松明峰	0 − 10 ×	0 − 8 ×		0 − 2 ×	0	3	0	**0**	0	20	−20	**4**
石川高専	0 − 3 ×	0 − 3 ×	2 − 0 ○		1	2	0	**3**	2	6	−4	**3**

グループB	金沢学院	津幡	寺井	金沢二水	勝	負	分	勝点	総得点	総失点	得失点差	順位
金沢学院		2 − 0 ○	19 − 0 ○	0 − 0 △	2	0	1	**7**	21	0	21	**1**
津幡	0 − 2 ×		1 − 2 ×	0 − 4 ×	0	3	0	**0**	1	8	−7	**4**
寺井	0 − 19 ×	2 − 1 ○		0 − 4 ×	1	2	0	**3**	2	24	−22	**3**
金沢二水	0 − 0 △	4 − 0 ○	4 − 0 ○		2	0	1	**7**	8	0	8	**2**

グループC	星稜	内辰向翠	七尾	羽咋	勝	負	分	勝点	総得点	総失点	得失点差	順位
星稜		3 − 0 ○	4 − 0 ○	7 − 0 ○	3	0	0	**9**	14	0	14	**1**
内辰向翠	0 − 3 ×		1 − 1 △	0 − 6 ×	0	2	1	**1**	1	7	−6	**4**
七尾	0 − 4 ×	1 − 1 △		0 − 0 △	0	1	2	**2**	1	5	−4	**3**
羽咋	0 − 7 ×	6 − 0 ○	0 − 0 △		1	1	1	**4**	6	7	−1	**2**

グループD	遊学館	金沢北陵	金沢錦丘	松任	東雲・志賀	勝	負	分	勝点	総得点	総失点	得失点差	順位
遊学館		3 − 0 ○	4 − 0 ○	7 − 1 ○	17 − 0 ○	4	0	0	**12**	31	1	30	**1**
金沢北陵	0 − 3 ×		2 − 3 ×	3 − 2 ○	28 − 0 ○	2	2	0	**6**	33	8	25	**2**
金沢錦丘	0 − 4 ×	3 − 2 ○		0 − 3 ×	15 − 0 ○	2	2	0	**6**	18	9	9	**4**
松任	1 − 7 ×	2 − 3 ×	3 − 0 ○		20 − 0 ○	2	2	0	**6**	26	10	16	**3**
東雲・志賀	0 − 17 ×	0 − 28 ×	0 − 15 ×	0 − 20 ×		0	4	0	**0**	0	80	−80	**5**

グループE	小松市立	大聖寺	県立工業	小松	金沢西	勝	負	分	勝点	総得点	総失点	得失点差	順位
小松市立		3 − 1 ○	0 − 3 ×	4 − 0 ○	1 − 0 ○	3	1	0	**9**	8	4	4	**2**
大聖寺	1 − 3 ×		0 − 6 ×	0 − 13 ×	0 − 9 ×	0	4	0	**0**	1	31	−30	**5**
県立工業	3 − 0 ○	6 − 0 ○		3 − 1 ○	4 − 3 ○	4	0	0	**12**	16	4	12	**1**
小松	0 − 4 ×	13 − 0 ○	1 − 3 ×		2 − 1 ○	2	2	0	**6**	16	8	8	**3**
金沢西	0 − 1 ×	9 − 0 ○	3 − 4 ×	1 − 2 ×		1	3	0	**3**	13	7	6	**4**

グループF	金沢	金沢伏見	小松工業	鹿西	飯田	勝	負	分	勝点	総得点	総失点	得失点差	順位
金沢		9 − 0 ○	4 − 1 ○	16 − 0 ○	18 − 0 ○	4	0	0	**12**	47	1	46	**1**
金沢伏見	0 − 9 ×		0 − 2 ×	2 − 0 ○	3 − 0 ○	2	2	0	**6**	5	11	−6	**3**
小松工業	1 − 4 ×	2 − 0 ○		4 − 0 ○	2 − 2 △	2	1	1	**7**	9	6	3	**2**
鹿西	0 − 16 ×	0 − 2 ×	0 − 4 ×		1 − 0 ○	1	3	0	**3**	1	22	−21	**4**
飯田	0 − 18 ×	0 − 3 ×	2 − 2 △	0 − 1 ×		0	3	1	**1**	2	24	−22	**5**

グループG	日本航空	羽咋工業	金沢龍谷	金沢商業	野々市明倫	勝	負	分	勝点	総得点	総失点	得失点差	順位
日本航空		4 − 0 ○	2 − 0 ○	10 − 1 ○	2 − 0 ○	4	0	0	**12**	18	1	17	**1**
羽咋工業	0 − 4 ×		0 − 2 ×	5 − 2 ○	0 − 0 △	1	2	1	**4**	5	8	−3	**3**
金沢龍谷	0 − 2 ×	2 − 0 ○		7 − 1 ○	4 − 1 ○	3	1	0	**9**	13	4	9	**2**
金沢商業	1 − 10 ×	2 − 5 ×	1 − 7 ×		0 − 0 △	0	3	1	**1**	4	22	−18	**5**
野々市明倫	0 − 2 ×	0 − 0 △	1 − 4 ×	0 − 0 △		0	2	2	**2**	1	6	−5	**4**

グループH	金沢桜丘	輪島	金大附属	小松大谷	金沢市工	勝	負	分	勝点	総得点	総失点	得失点差	順位
金沢桜丘		2 − 0 ○	4 − 0 ○	1 − 1 △	4 − 0 ○	3	0	1	**10**	11	1	10	**1**
輪島	0 − 2 ×		2 − 1 ○	0 − 2 ×	0 − 3 ×	1	3	0	**3**	2	8	−6	**4**
金大附属	0 − 4 ×	1 − 2 ×		1 − 4 ×	0 − 2 ×	0	4	0	**0**	2	12	−10	**5**
小松大谷	1 − 1 △	2 − 0 ○	4 − 1 ○		0 − 1 ×	2	1	1	**7**	7	3	4	**3**
金沢市工	0 − 4 ×	3 − 0 ○	2 − 0 ○	1 − 0 ○		3	1	0	**9**	6	4	2	**2**

平成30年度　石川県高等学校新人大会　サッカー競技　決勝トーナメント

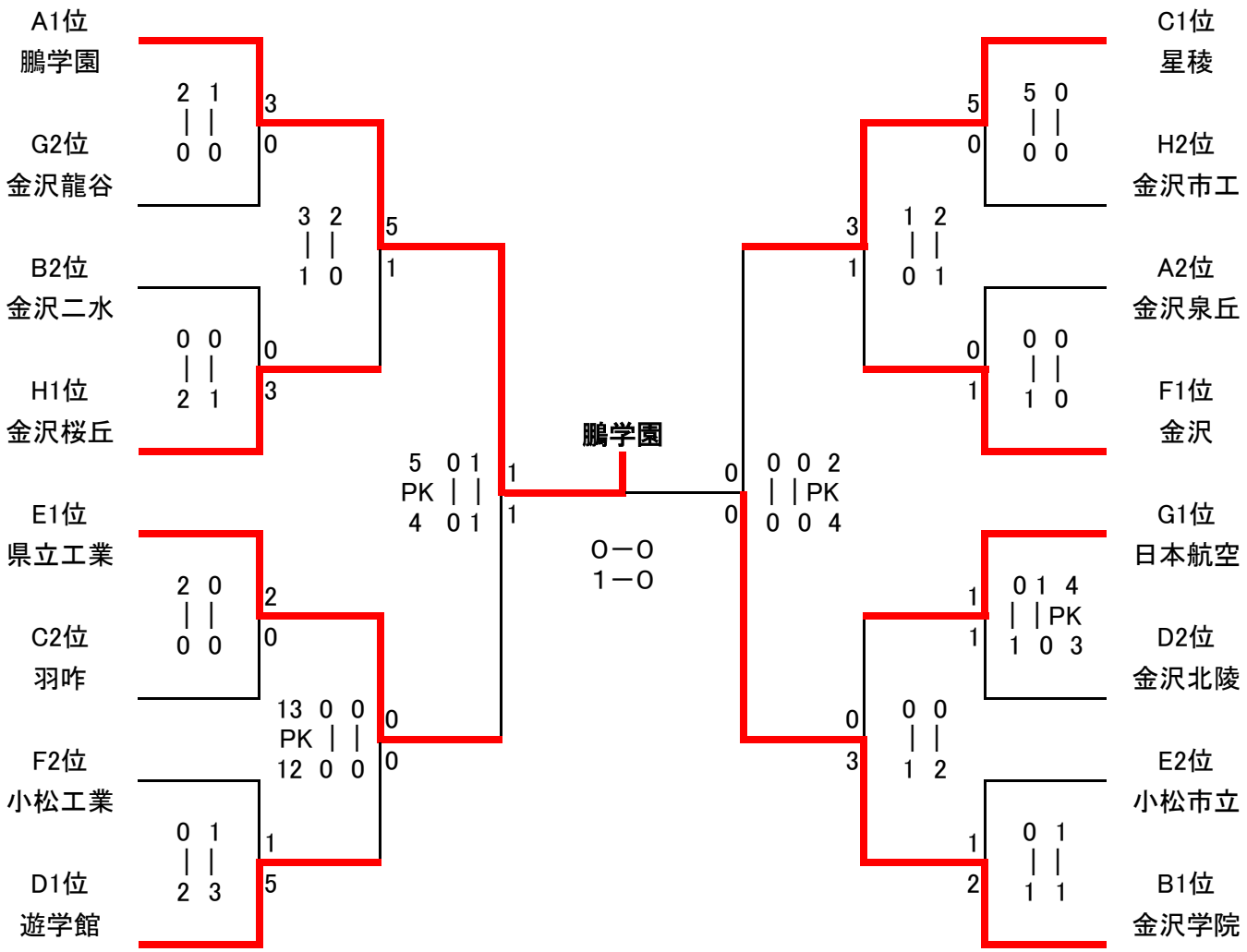

(一社)石川県サッカー協会

平成30年度 石川県高等学校新人体育大会
サッカー競技 公式記録

マッチコミッショナー	主 審
	藤井陽平

日 時	2018年11月11日	試合形式	60 分	会場名	能登島グラウンドA
天 候	晴れ時々曇り	気 温	13 ℃	湿 度	72 %
風	なし	ピッチ状態		観衆数	
マッチコミッショナー		副 審1	稲本 直	第4の審判員	勝二 国博
主 審	藤井 陽平	副 審2	河﨑 康太朗	記録担当	神田 康
芝	人工芝	表面	良好	200人	

鵬学園高等学校 (kickoff)		石川県立工業高等学校
1	前 半 1-1	1
	後 半 0-0	
	延長前半	
	延長後半	
	PK 5-4	

退場	警告	シュート 延後	延前	後	前	計	得点	選手名	学年	番号	位置	位置	番号	選手名	学年	得点	シュート 計	前	後	延前	延後	警告	退場
								前原 瑞穂	2	1	GK	GK	1	金戸 友希	2								
								橋本 密	2	2	DF	DF	3	喜多 真大	2								
								牛谷内 柊希	2	3	DF	DF	4	坂上 直生	2								
				1		1		富川 聖也	2	4	DF	DF	5	竹内 和真	2								
								長島 琉也	1	15	DF	DF	7	水嶋 達也	2								
					1	1		島田 凌	2	5	MF	DF	16	濱本 恒汰	1								
					1	1		河村 怜皇	2	6	MF	MF	8	坪坂 琉伽	2								
								高戸 祐成	2	7	MF	MF	10	矢鋪 勇悟	2		1		1				
				1	1	2		鈴木 嶺騎	1	20	MF	MF	11	砺波 空汰	1	1	1	1					
				2	1	3		坂本 健太	2	10	FW	MF	19	笹浪 悠生	1								
				3	1	4	1	判治 海斗	1	23	FW	FW	14	高嶋 康一	2								
								藤原 洸生	1	21	GK	GK	12	下村 海斗	2								
								内山 仁	1	22	DF	DF	20	新 侑太	1								
								永田 貫太	2	11	MF	DF	21	陽本 健太	1								
								東 大貴	2	12	MF	DF	24	入谷 直哉	1								
								西田 悠人	2	14	MF	MF	6	吉田 歩夢	2								
				1		1		原田 侑瑞樹	2	16	MF	MF	13	柏 将里	2								
				1		1		水 陸也	1	19	MF	FW	2	堀 琉晴	2								
								小塚 翔健	1	25	MF	FW	9	中村 圭汰	2								
								前田 瑞季	2	9	FW	FW	15	林 怜史	1								

交代時間	OUT選手		IN選手		監督	監督	交代時間	OUT選手		IN選手	
HT	7	高戸 祐成	19	水 陸也	赤地 信彦	中野 勝彦	HT	11	砺波 空汰	6	吉田 歩夢
47分	10	坂本 健太	16	原田 侑瑞樹							
57分	20	鈴木 嶺騎	11	永田 貫太							

延長後半	延長前半	後半	前半	チーム合計			前半	後半	延長前半	延長後半
		9	5	14	シュート	2	1	1		
		1	0	1	GK	10	3	7		
		2	1	3	CK	1	1	0		
		4	4	8	直接FK	5	3	2		
		1	1	2	間接FK	0	0	0		
		1	1	2	(ｵﾌｻｲﾄﾞ)	0	0	0		
					PK					

得点時間	得点チーム	No.	得点者	スコア	得点経過 記録例: ～:ドリブル →:ゴロパス ∩:浮き球パス ×:混戦 S:シュート H:ヘディング										
5分	鵬学園	23	判治 海斗	1-0	中央1	23	～	S	左足						
20分	県立工業	11	砺波 空汰	1-1	右1	7	∩	中央1	11	S	左足				

PK戦の経過		1	2	3	4	5	6	7	8	9	10	11	12	13	14
鵬学園	先	5 ○	2 ○	6 ×	19 ○	3 ○	15 ○								
県立工業	後	7 ×	4 ○	14 ○	8 ○	10 ○	19 ×								

[試合時間]

[備考]

[警告理由] C1:反スポーツ的行為, C2:ラフプレー, C3:異議, C4:繰り返し違反, C5:遅延行為, C6:距離不足, C7:無許可入, C8:無許可去

[退場理由] S1:著しく不正なプレー, S2:乱暴な行為, S3:つば吐き, S4:得点機会阻止(ハンド), S5:得点機会阻止(他), S6:侮辱的発言, CS:警告2回による退場

(一社)石川県サッカー協会

平成30年度 石川県高等学校新人体育大会
サッカー競技 公式記録

マッチコミッショナー	主 審
	三枝駿介

日 時	2018年11月11日	試合形式	60分	会場名	能登島グラウンドB
天 候	晴時々曇り	気 温	13℃	湿 度	72%
風	なし	ピッチ状態		観衆数	
マッチコミッショナー		副 審1	竹本 琉飛	第4の審判員	飯井 巧
主 審	三枝 駿介	副 審2	吉田 圭介	記録担当	北・岡村
芝	人工芝	表面	良好	200人	

星稜高等学校			金沢学院高等学校
kickoff	0	0 前 半 0	0
		0 後 半 0	
		延長前半	
		延長後半	
		2 PK 4	

退場	警告		シュート 延後	延前	後	前	計	得点	選手名	学年	番号	位置	位置	番号	選手名	学年	得点	シュート 計	前	後	延前	延後	警告		退場
									杉森 弘基	2	17	GK	GK	20	伊勢 友哉	2									
									谷井 智哉	2	2	DF	DF	3	川端 基史	1									
									別宗 裕太	2	4	DF	DF	4	上村 一太	2									
									桶作 拓海	2	5	DF	DF	5	高畠 蒔人	2									
									川口 優大	2	14	DF	MF	2	土橋 琉輝	2									
						1	1		丸山 英将	2	3	DF	MF	6	小谷 壱太	1									
									宮村 愛仁	2	11	FW	MF	7	北村 冠輔	1		1	1						
									堂鼻 嘉勝	2	15	MF	MF	8	中井 琢矢	2									
									辻野 成望	2	18	MF	DF	11	気谷 大輝	2		1		1					
						1	1		白鳥 橘平	2	9	FW	MF	9	河越 虎太朗	2									
					6		6		土橋 柊斗	2	10	FW	FW	10	川嶋 凌太	2									
									河﨑 康太朗	2	20	GK	GK	25	松井 大飛	2									
									竹田 聖	2	13	DF	DF	13	錦川 准	1									
									奥秋 賢将	2	22	DF	DF	19	高山 利輝	1									
									木曽 弥矩人	2	7	MF	MF	12	吉村 宰真	2									
									中島 尚大	2	12	MF	MF	16	毎田 翔星	2									
									深山 聖生	2	23	MF	FW	14	青山 海州	2									
									南出 涼太	2	24	MF	FW	18	安田 澪司	1		1		1					
									有田 光来	2	16	FW	FW	21	高木 悠貴	1									
									松浦 悠斗	2	25	FW	FW	22	上本 律輝	1									

交代時間	OUT選手		IN選手		監督	監督	交代時間	OUT選手		IN選手	
36	11	宮村 愛仁	16	有田 光来	河﨑 護	北 一真	37	9	河越 虎太朗	18	安田 澪司
48	16	有田 光来	23	深山 聖生							

延長後半	延長前半	後半	前半	チーム合計			前半	後半	延長前半	延長後半
		6	2	8	シュート	3	1	2		
		0	4	4	GK	8	6	2		
		2	0	2	CK	1	1	0		
		3	1	4	直接FK	5	3	2		
		0	0	0	間接FK	1	1	0		
		0	0	0	(ｵﾌｻｲﾄﾞ)	1	1	0		
		1	0	1	PK	0	0	0		

得点時間	得点チーム	No.	得点者	スコア	得点経過 記録例: ～:ドリブル →:ゴロパス ∩:浮き球パス ×:混戦 S:シュート H:ヘディング

PK戦の経過		1	2	3	4	5	6	7	8	9	10	11	12	13	14
星稜		5 ×	4 ○	10 ○	2 ×										
金沢学院	先	8 ○	11 ○	2 ○	10 ○										

[試合時間]

[備考]

[警告理由] C1:反スポーツ的行為, C2:ラフプレー, C3:異議, C4:繰り返し違反, C5:遅延行為, C6:距離不足, C7:無許可入, C8:無許可去

[退場理由] S1:著しく不正なプレー, S2:乱暴な行為, S3:つば吐き, S4:得点機会阻止(ハンド), S5:得点機会阻止(他), S6:侮辱的発言, CS:警告2回による退場

(一社)石川県サッカー協会

平成30年度 石川県高等学校新人体育大会
サッカー競技 公式記録

マッチコミッショナー	主 審
	勝二 国博

日 時	2018年11月11日	試合形式	60分	会場名	能登島グラウンドA
天 候	晴	気 温	16℃	湿 度	53%
風	微風	ピッチ状態		観衆数	
マッチコミッショナー		副 審1	藤井 陽平	第4の審判員	飯井 巧
主 審	勝二 国博	副 審2	三枝 駿介	記録担当	神田・岡村
芝	人工芝	表面	良好	250人	

鵬学園高等学校	1	0	前 半	0	0	金沢学院高等学校
		1	後 半	0		kickoff
			延長前半			
			延長後半			

退場	警告		シュート 延後	延前	後	前	計	得点	選手名	学年	番号	位置	位置	番号	選手名	学年	得点	シュート 計	前	後	延前	延後	警告		退場
									前原 瑞穂	2	1	GK	GK	20	伊勢 友哉	2									
									橋本 密	2	2	DF	DF	2	土橋 琉輝	2									
									牛谷内 柊希	2	3	DF	DF	3	川端 基史	1									
									富川 聖也	2	4	DF	DF	4	上村 一太	2									
									長島 琉也	1	15	DF	DF	5	高畠 蒔人	2									
									島田 凌	2	5	MF	DF	11	気谷 大輝	2									
									河村 怜皇	2	6	MF	MF	6	小谷 壱太	1									
						4	4		高戸 祐成	2	7	MF	MF	7	北村 冠輔	1		1	1						
									永田 貫太	2	11	MF	MF	8	中井 琢矢	2									
									西田 悠人	2	14	MF	MF	9	河越 虎太朗	2		1	1						
					1		1		坂本 健太	2	10	FW	FW	10	川嶋 凌太	2									
									藤原 洸生	1	21	GK	GK	25	松井 大飛	2									
									内山 仁	1	22	DF	DF	13	錦川 准	1									
									福村 貫太	2	8	MF	DF	19	高山 利輝	1									
									東 大貴	2	12	MF	MF	12	吉村 宰真	2									
									中村 海生	2	13	MF	MF	16	毎田 翔星	2									
									水 陸也	1	19	MF	FW	14	青山 海州	2									
									鈴木 嶺騎	1	20	MF	FW	18	安田 澪司	1		1		1					
					1		1	1	前田 瑞季	2	9	FW	FW	21	高木 悠貴	1									
									判治 海斗	1	23	FW	FW	22	上本 律輝	1									

交代時間	OUT選手		IN選手		監督	監督	交代時間	OUT選手		IN選手	
42	7	高戸 祐成	23	判治 海斗	赤地 信彦	北 一真	38	8	中井 琢矢	12	吉村 宰真
48	11	永田 貫太	13	中村 海生			38	9	河越 虎太朗	18	安田 澪司
48	14	西田 悠人	20	鈴木 嶺騎			48	11	気谷 大輝	21	高木 悠貴
53	10	坂本 健太	9	前田 瑞季			57	6	小谷 壱太	22	上本 律輝

延長後半	延長前半	後半	前半	チーム合計			前半	後半	延長前半	延長後半
		2	4	6	シュート	3	2	1		
		1	2	3	GK	9	5	4		
		1	0	1	CK	1	1	0		
		2	5	7	直接FK	7	2	5		
		0	1	1	間接FK	0	0	0		
		0	1	1	(ｵﾌｻｲﾄﾞ)	0	0	0		
		0	0	0	PK	0	0	0		

得点時間	得点チーム	No.	得点者	スコア	得点経過 記録例: ～:ドリブル →:ゴロパス ∩:浮き球パス ×:混戦 S:シュート H:ヘディング									
56	鵬学園	9	前田 瑞季	1－0	中央③	20	→	右②	13	～	右①	→		
												中央①	9	右足S

PK戦の経過	1	2	3	4	5	6	7.	8	9	10	11	12	13	14

[試合時間]

[備考]

[警告理由] C1:反スポーツ的行為, C2:ラフプレー, C3:異議, C4:繰り返し違反, C5:遅延行為, C6:距離不足, C7:無許可入, C8:無許可去

[退場理由] S1:著しく不正なプレー, S2:乱暴な行為, S3:つば吐き, S4:得点機会阻止(ハンド), S5:得点機会阻止(他), S6:侮辱的発言, CS:警告2回による退場

平成30年度　石川県高等学校新人大会サッカー競技（女子）

	内灘・金市工	金沢伏見	七尾	星稜	大聖寺	勝	負	分	勝点	総得点	総失点	得失点差	順位
内灘・金市工		0 − 4 ×	2 − 1 ○	0 − 7 ×	5 − 0 ○	2	2	0	**6**	7	12	−5	**3**
金沢伏見	4 − 0 ○		19 − 0 ○	2 − 5 ×	3 − 2 ○	3	1	0	**9**	28	7	21	**2**
七尾	1 − 2 ×	0 − 19 ×		0 − 10 ×	1 − 3 ×	0	4	0	**0**	2	34	−32	**5**
星稜	7 − 0 ○	5 − 2 ○	10 − 0 ○		8 − 0 ○	4	0	0	**12**	30	2	28	**1**
大聖寺	0 − 5 ×	2 − 3 ×	3 − 1 ○	0 − 8 ×		1	3	0	**3**	5	17	−12	**4**

優勝　星稜、2位　金沢伏見、3位　内灘・金市工